PBE001-002-003-004
espositori pubblicitari

SCHEDA TECNICA

PBE001

PBE002

PBE003

PBE004

STRUTTURA

MATERIALE: styrene

FINITURA: trasparente

OUTDOOR

FISSAGGIO A PARETE

Porta depliant da esterni ad una tasca in styrene trasparente. Resistente all'acqua e inibitore dei raggi UV.
Struttura resistente alle intemperie e coperchio con chiusura.

PBE001-002-003-004
espositori pubblicitari

SCHEDA TECNICA

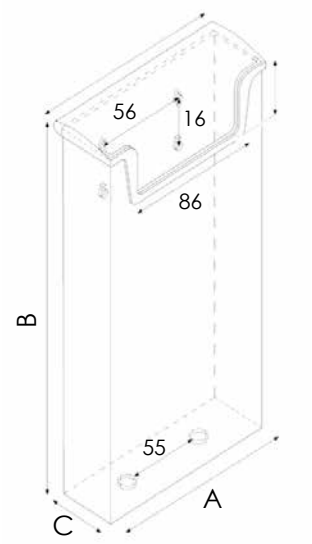

PBE001

DIMENSIONE INTERNA
SCOMPARTI
Larghezza: 110 mm
Profondità: 32 mm

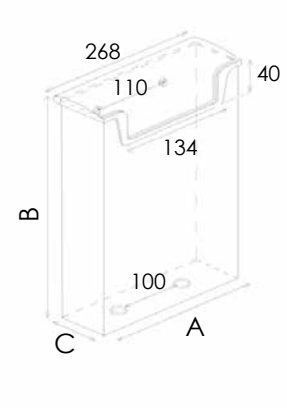

PBE002

DIMENSIONE INTERNA
SCOMPARTI
Larghezza: 159 mm
Profondità: 32 mm

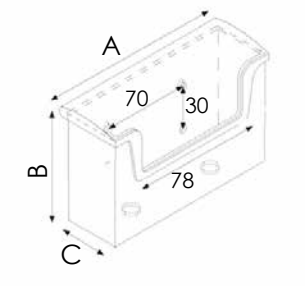

PBE003

DIMENSIONE INTERNA
SCOMPARTI
Larghezza: 96 mm
Profondità: 26 mm

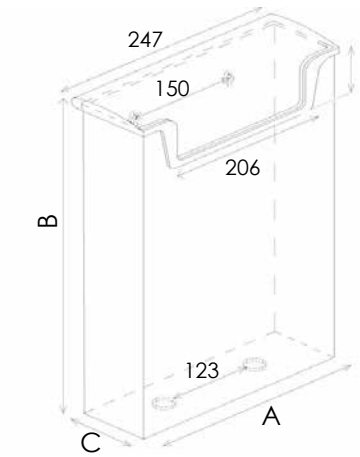

PBE004

DIMENSIONE INTERNA
SCOMPARTI
Larghezza: 230 mm
Profondità: 43 mm

DIMENSIONI PRODOTTO (mm)

Codice	F.to tasche	N. tasche	Dim. struttura (AxBxC)	Cod. EAN
PBE001	1/3 A4	1	113x227x24	0755899241422
PBE002	A5	1	160x220x44	0755899241439
PBE003	93x50	1	103x62x32	0755899241446
PBE004	A4	1	240x320x48	0755899241453